TECEprofil – Maßtabelle für Urinale

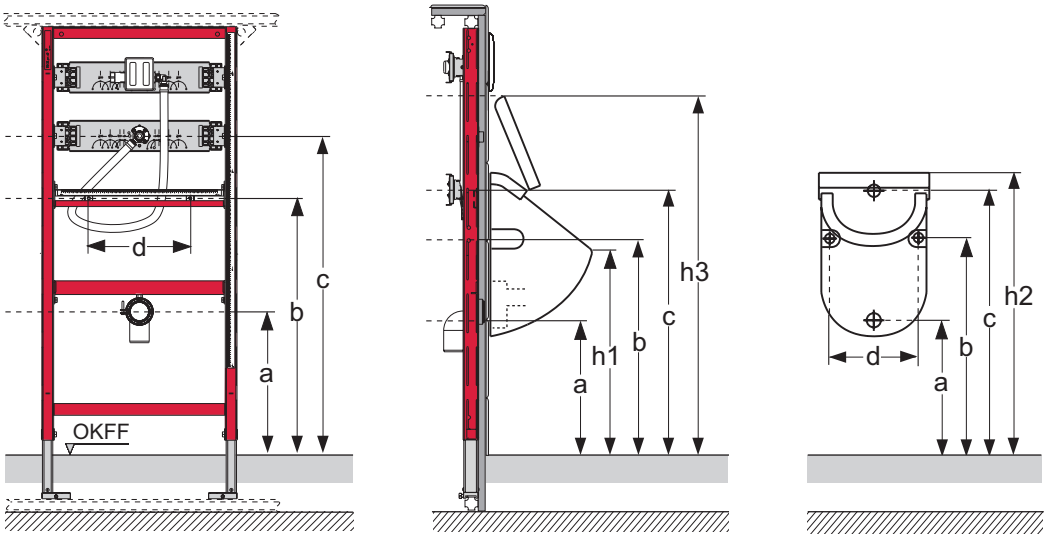

Duravit	Art.-Nr.	a	b	c	d	h1	h2	h3
Architec	083432	430	615	775	110	700	860	-
Ben	084737	430	590	1030	250	700	1075	-
Bill	085135	430	590	835	250	700	870	-
Caro	083630	455	920	860	180	700	955	1275
Dellarco	085630	450	575	855	200	700	905	-
Dellarco mit Deckel	085631	450	575	855	200	700	905	1225
Duraplus	083036	435	680	940	245	700	995	-
Giamo m. Deckel *	085530	450	620	855	260	700	910	1110
Katja	083232	455	575	860	200	700	895	-
Katja	083132	455	575	1020	200	700	895	-
Starck1	083532	430	615	775	110	700	865	1080
Starck2	083432	430	615	775	110	700	860	1080
Starck3	082135	460	715	1010	150	650	1060	-
Serie 1930	084630	455	590	860	185	700	910	1225
GC-Gruppe	**Art.-Nr.**	**a**	**b**	**c**	**d**	**h1**	**h2**	**h3**
Polo	PRIMAU	390	700	855	255	650	905	-
IdealStandard	**Art.-Nr.**	**a**	**b**	**c**	**d**	**h1**	**h2**	**h3**
Avance *	K5525	400	635	820	250	650	890	-
Avance *	K5526	400	635	820	250	650	890	1190
Esprit	K5533	405	610	825	245	650	885	-
Esprit	K5534	405	610	825	245	650	885	1255
Parma *	K5500	395	530	815	250	650	865	-
Penta *	K5503	395	495	815	285	650	855	-
Penta *	K5505	395	495	815	285	650	855	1125
Pindar	K5509	390	610	880	245	650	920	-
San Remo	K836267	365	760	860	190	650	940	-
San Remo	TT0257919	365	760	860	195	650	940	-
Privo	K5535	403	603	833	110	650	884	1154
Tizio	K5512	400	720	820	325	650	900	-
Tizio	K5513	400	720	820	325	650	900	1150
Vinice21	K5584	380	545	800	80	650	870	1110
Keramag	**Art.-Nr.**	**a**	**b**	**c**	**d**	**h1**	**h2**	**h3**
Aller	236500	390	700	855	255	650	900	-
Aller	236600	390	700	1050	255	650	900	-
Centaurus	236450	320	580	890	290	675	960	-
Corso	239200	415	640	825	220	650	870	1170
Joly** !!!	233060	510	615	870	230	650	960	1305
Mondo	239400	415	670	825	145	650	870	-
Mondo	239500	415	670	825	145	650	870	1180
Monodet	239100	410	625	865	290	650	910	-
Pareo	236100	415	595	825	220	650	880	1150
Pareo	236200	415	595	825	220	650	880	-
Public Line *	237100	320	620	840	255	650	885	-
Visit** !!!	236300	480	615	810	230	650	885	1185
Renova Nr. 1	235300	390	680	840	280	650	915	-

TECEprofil – Maßtabelle für Urinale

Laufen	**Art.-Nr.**	**a**	**b**	**c**	**d**	**h1**	**h2**	**h3**
Tamaro	84009.0	400	550	1050	250	650	1120	-
Tamaro-VS	840122	400	458	1050	120	670	1125	-
Taro-Nova	840000	400	550	1050	250	650	1120	-
Taro-Uni	840005	400	550	1120	250	650	1120	-
Caprino	84406.0	400	660	830	240	650	865	-
Alessi Set	840971	420	520	815	200	650	875	1300
Casa	84014.1	415	630	790	240	650	830	1200
Lema	840190	350	580	890	180	675	960	-
Roca	**Art.-Nr.**	**a**	**b**	**c**	**d**	**h1**	**h2**	**h3**
Urinett	359097xx0	465	545	885	205	700	935	-
Villeroy & Boch	**Art.-Nr.**	**a**	**b**	**c**	**d**	**h1**	**h2**	**h3**
Arriba	756600	400	740	820	200	650	880	-
Arriba	756601	400	740	820	200	650	880	1250
Aveo	751421	365	625	785	240	650	875	1200
Bellevue	556401	385	630	720	110	650	870	1195
Century	755301/ 9309	385	720	800	155	650	870	1175
Epura	756051	435	745	825	150	650	900	1315
Magnum	753300/ 9309	400	740	820	200	650	860	-
Magnum	753301/ 9309	400	735	820	200	660	855	1230
New Haven	756001	435	745	825	155	650	900	1300
Oblic	75310L	425	665	860	140	650	950	-
Oblic	75310R	425	665	860	140	650	945	-
Omnia Classic	752600	395	740	1025	210	650	885	-
Omnia Classic	752700	395	740	815	210	650	885	-
Omnia Pro	752620	395	740	815	210	650	885	-
Omnia Pro	750200	320	520	1000	180	650	860	-
Omnia Pro	750300	320	520	840	180	650	870	-
Omnia Pro	750700/ 9309	390	635	815	245	650	860	-
Omnia Pro	750400	210	520	1000	180	650	870	-
Omnia Pro	752700	395	740	815	210	650	885	-
Omnia Pro	750800	390	635	1000	250	650	860	-
Omnia Pro	7527E2E7	395	740	815	210	650	885	-
Omnia Compact	755700/ 9309	430	720	800	210	650	870	-
Omnia Compact	755701/ 9309	430	720	800	210	650	870	1110
Subway	7513E0/E5	405	680	825	180	650	890	-
Subway	751900/05-UR	360	640	775	215	650	890	-
Subway/Sunberry	751300	405	680	825	180	650	890	-
Subway/Sunberry	751301	405	680	825	180	650	890	1225
Targa-Pro	753000	450	760	1100	-	650	1035	-
Sphinx	**Art.-Nr.**	**a**	**b**	**c**	**d**	**h1**	**h2**	**h3**
Atlantic	S86350	490	680	760	124	650	801	-
Urinal 70	S86001	375	685	840	255	665	875	-
Urinal 75	S86002	375	685	840	255	665	875	-
VitrA	**Art.-Nr.**	**a**	**b**	**c**	**d**	**h1**	**h2**	**h3**
Concerto/Contento	6664	360	650	815	205	650	865	-
Delphis Aqua	6682	380	600	800	125	650	845	-
Delphis Aqua	6865	380	600	800	125	650	845	-
Diana Plus	6201	375	630	820	180	650	865	-
Diana Trend	6560	380	675	795	145	650	870	1210
Mona	4017	400	620	820	125	650	890	1200
Normus	6663	390	625	860	180	650	900	-
Nuova	5035	400	620	805	195	650	860	1190
Pera architecta	6201	375	630	820	180	650	865	-
Riva	6560	380	675	795	145	650	870	1210
Riva	6660	380	675	795	145	650	870	-
Topara	6563	390	625	860	180	650	900	-
Vicenta	6566	390	600	815	85	650	865	1140

* Auslaufmodell
** Die Urinale Joly und Visit können nicht zusammen mit dem TECE-Urinalmodul eingesetzt werden. Verwenden Sie bei diesen Urinalen immer die passende Anschlusseinheit (Best.-Nummer 9.020.039)

Neben den hier aufgeführten Modellen können auch weitere Urinale mit dem TECEprofil-Urinalmodul befestigt werden. Stellen Sie dazu die Strebenabstände anhand der Keramikmaße ein.

Achtung: Spülerhöhe nach Bedarf einstellen. Bitte auf mögliche Kollisionen mit Deckelhöhe h3 und Urinalhöhe h2 achten.
Alle Maßangaben sind Herstellerangaben. Änderungen und Irrtümer vorbehalten.

PR230 088 00 f